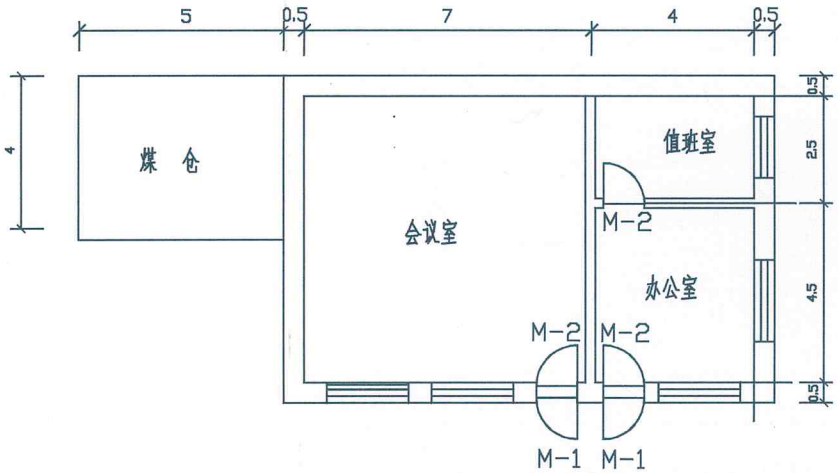


22队办公室平面图

说明：炉子拆除1个，火炕拆除1个，间墙拆除8平方米，门拆除5樘，窗拆除2扇，地砖拆除42.99平方米，内墙皮清除及清理119.6平方米，扣板拆除77平方米，、踢脚线拆除36米，自来水设备拆除，红砖封墙1.59立方米，混沙回填自来水设备基础17.29立方米，，C20砼垫层100厚7.7立方米，铺地板砖800*800 77平方米，安装踢脚线58米，墙体抹灰51平方米，内墙刷腻子粉三遍174平方米，内墙刷乳胶漆174平方米，天棚石膏板吊顶77平方米，会议室、办公室二级吊顶35.6平方米，天棚刷大白刷乳胶漆112.6平方米，珍珠岩保温材料100袋，，外墙安装室外防盗门2樘，室内门3樘，大理石窗台板5个，窗帘5个，办公室及会议室吸顶方灯各1盏，会议室3寸筒灯50个，值班室普通吸顶灯1盏，厕所灯1盏，安装洗手盆1个，安装托地池1个，开关、插座10个，4平方铜芯电线160米，2.5平方铜芯电线130米，电闸盒1个，电表1个，自来水安装接入，DN50供热管道安装90延米，回填砂46.8立方米，地面混凝土恢复3立方米，闸门井1座，闸门1个，室内安装20柱腿48组，水钻钻墙眼10个，1.2米会议桌12个，椅子24把，1.6米会议桌3个，椅子6把，办工桌3个，办公椅3把，茶几1个，沙发1个，电脑打印机3套，柜3个。